SUSPEND

ZABUDOWY BEZPROGOWE | DOORSTEP FREE & WALK IN WARDROBES

* możliwości stosowania płyty i szkła patrz systemy 10mm i 18mm
see 10mm and 18mm to find glass/board options

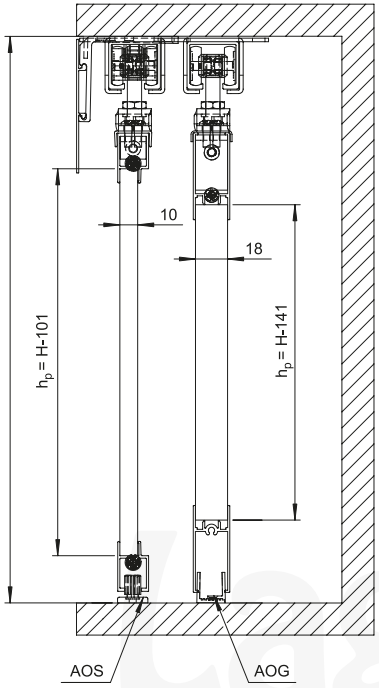

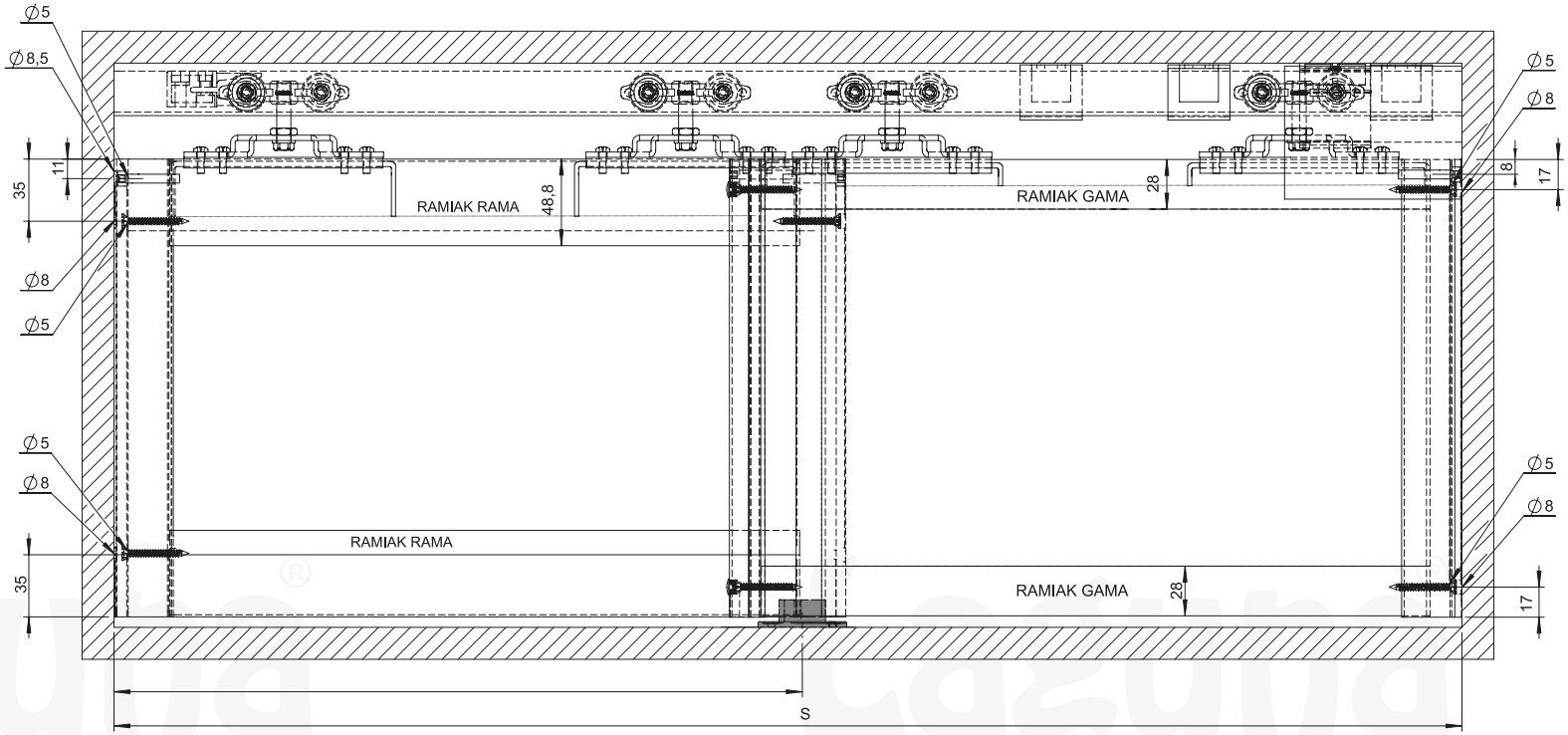

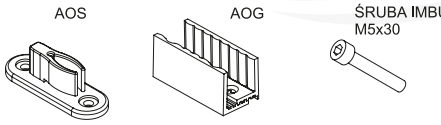

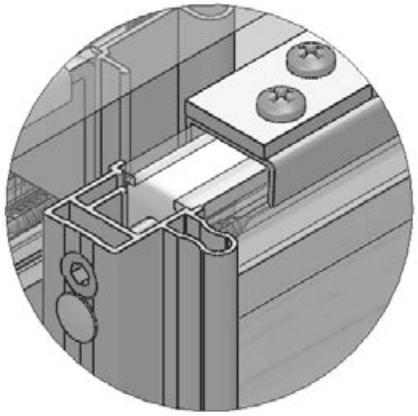

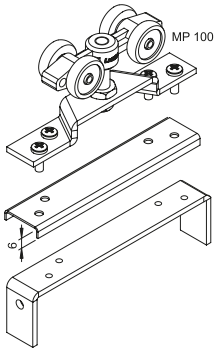

ADAPTER
R A M A

ADAPTER
G A M A

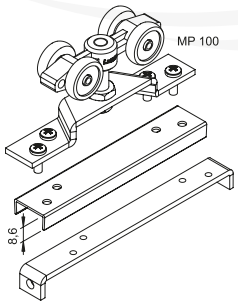

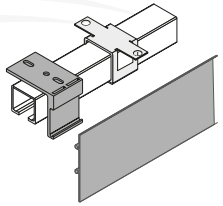

MASKOWNICA COVER

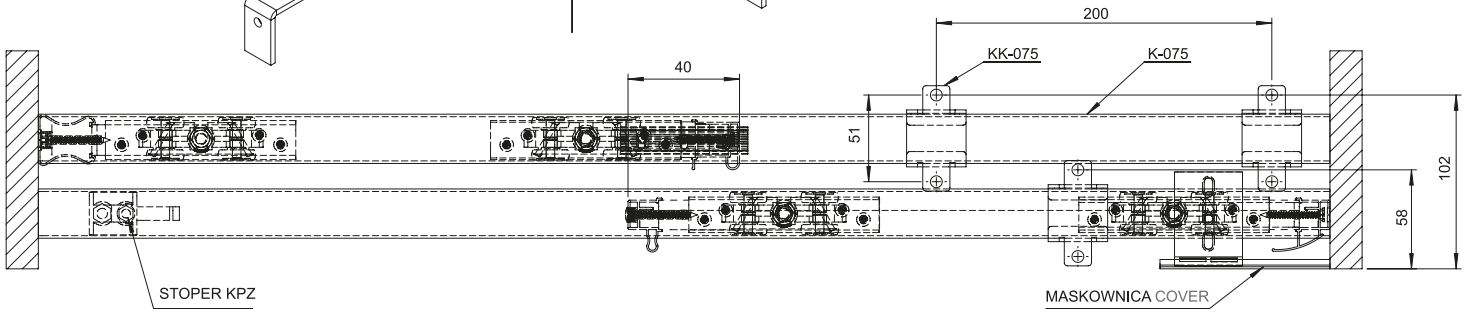

Producent zastrzega sobie prawo dokonywania zmian wymiarów, kolorów, opisów we wszystkich produktach bez wcześniejszego zawiadamiania i podania przyczyny.
Producer has the rights to change the dimensions, colors, instructions in all products without any notice.
Laguna Sp. z o.o. S.K.A. tel. +48 58 770 48 00, fax + 48 743 57 01, e-mail: laguna@laguna.pl, www.laguna.pl